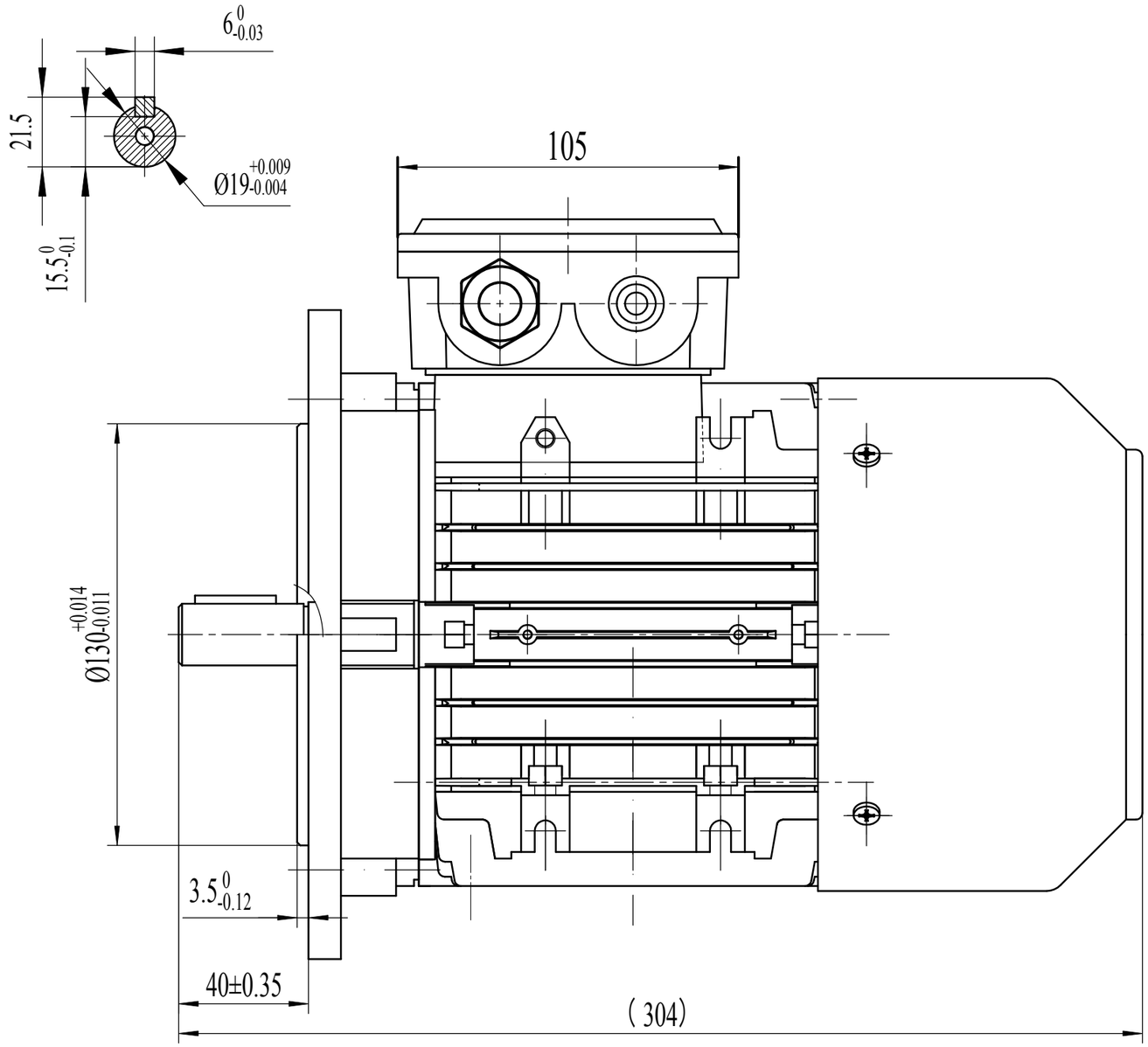

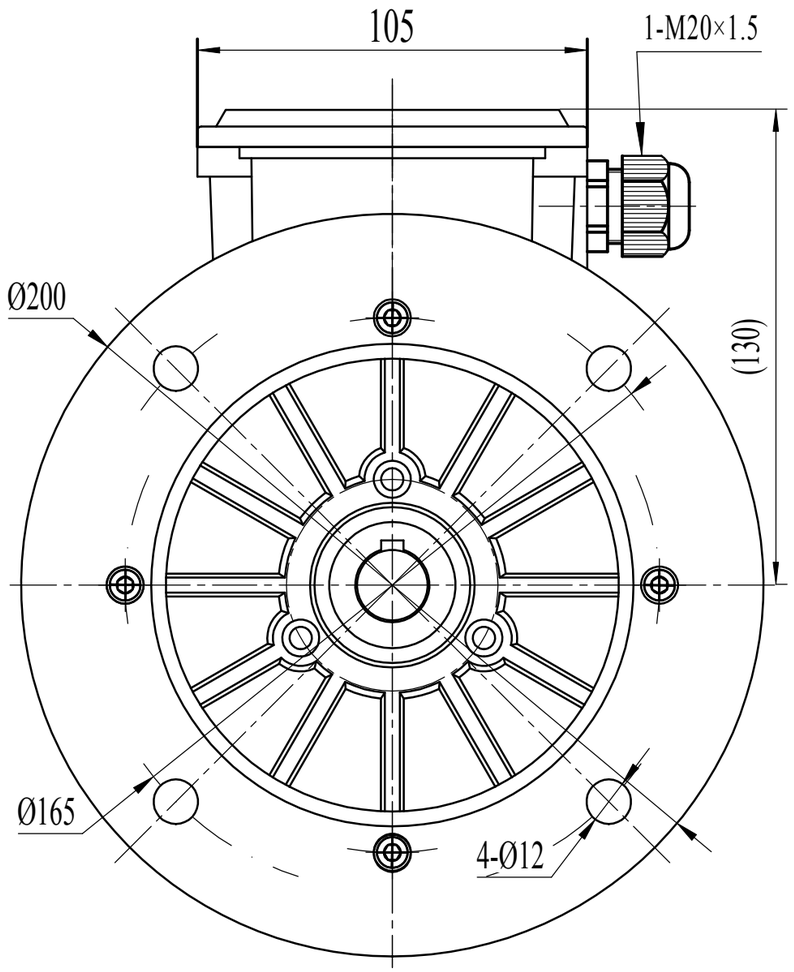

Dimension Drawing subject to change. We reserve the right to change constructional details.
Massbild unverbindlich. Aenderungen konstruktiver Einzelheiten vorbehalten.

						Maßstab: ohne / Revision:
						Projekt / Angebotsnummer
8					Datum	Name
7				Bearb.	18.05.2017	I. Koerber
6				Geprü.	18.05.2017	S. Beese
5				Norm		
4						Benennung: KTP3A80C-4B5E3KP
3						
2						Zeichnungs-Nummer: A-5133-080-0006 / Blatt: A3
1						
	Änder.-Nr:	Datum	Name			Ers.f.: / Ers.d.:

Technische Änderungen und Irrtümer vorbehalten