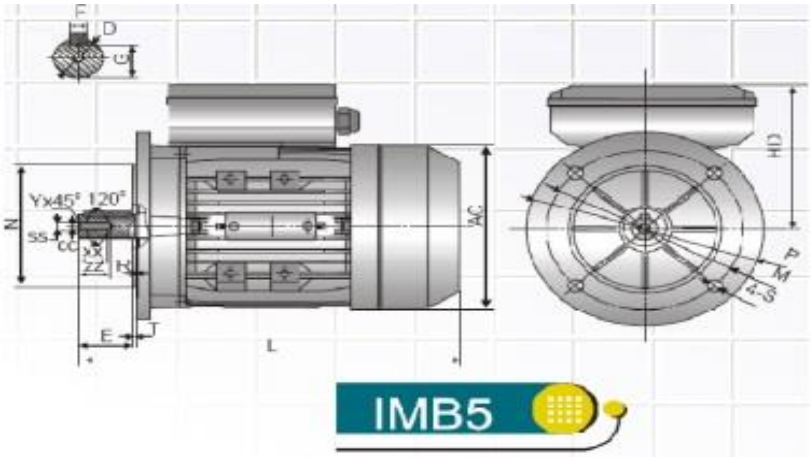

Baugröße	Anbaumaße, mm						
	D	E	F		M	N	P
71	14	30	5		130	110	110

Titel:	Maßblatt	
Type:	B5	

topdrive_elektromotoren
Ihr Online-Shop
für Elektromotoren!

Technische Änderungen und Irrtümer vorbehalten