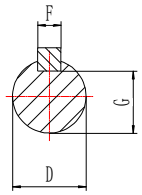

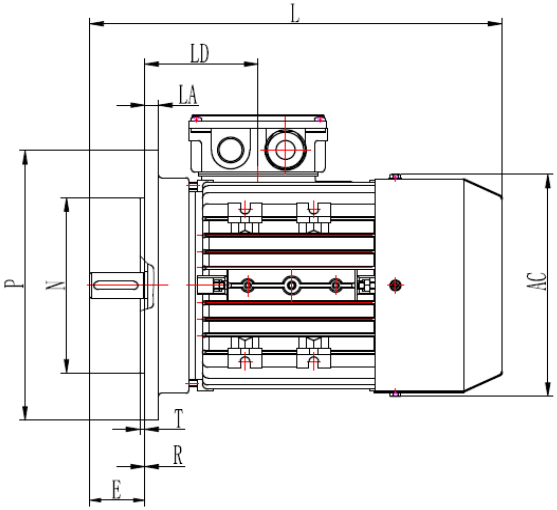

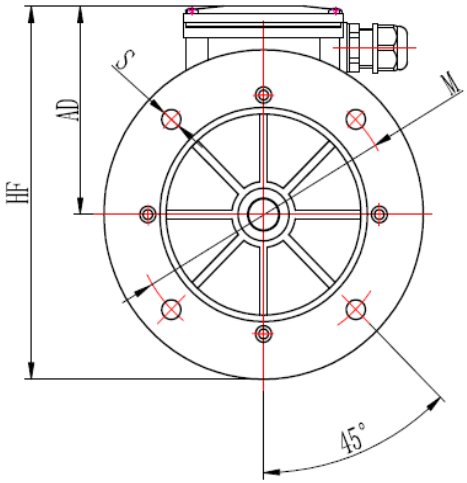

Baugröße	Anbaumaße, mm						
	D	E	F		M	N	P
100L	28	60	8		215	180	250

Titel:	Maßblatt	
Type:	B5	

topdrive_elektromotoren
Ihr Online-Shop
für Elektromotoren!

Technische Änderungen und Irrtümer vorbehalten