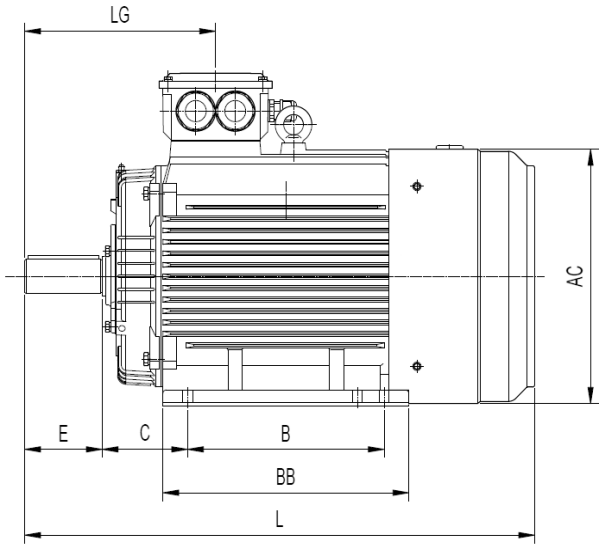

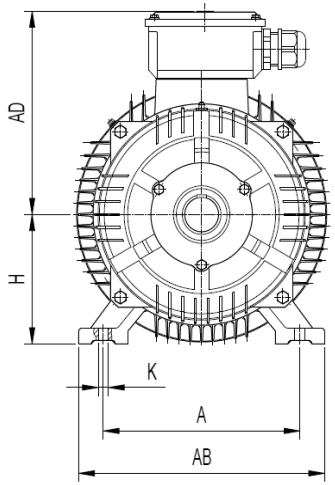

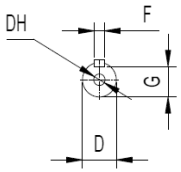

Baugröße	Anbaumaße, mm							
	Pol	A	B	C	H	D	E	F
280S	2	457	368	190	280	65	140	18

Titel:	Maßblatt	
Type:	B3	

topdrive_elektromotoren
Ihr Online-Shop
für Elektromotoren!

Technische Änderungen und Irrtümer vorbehalten