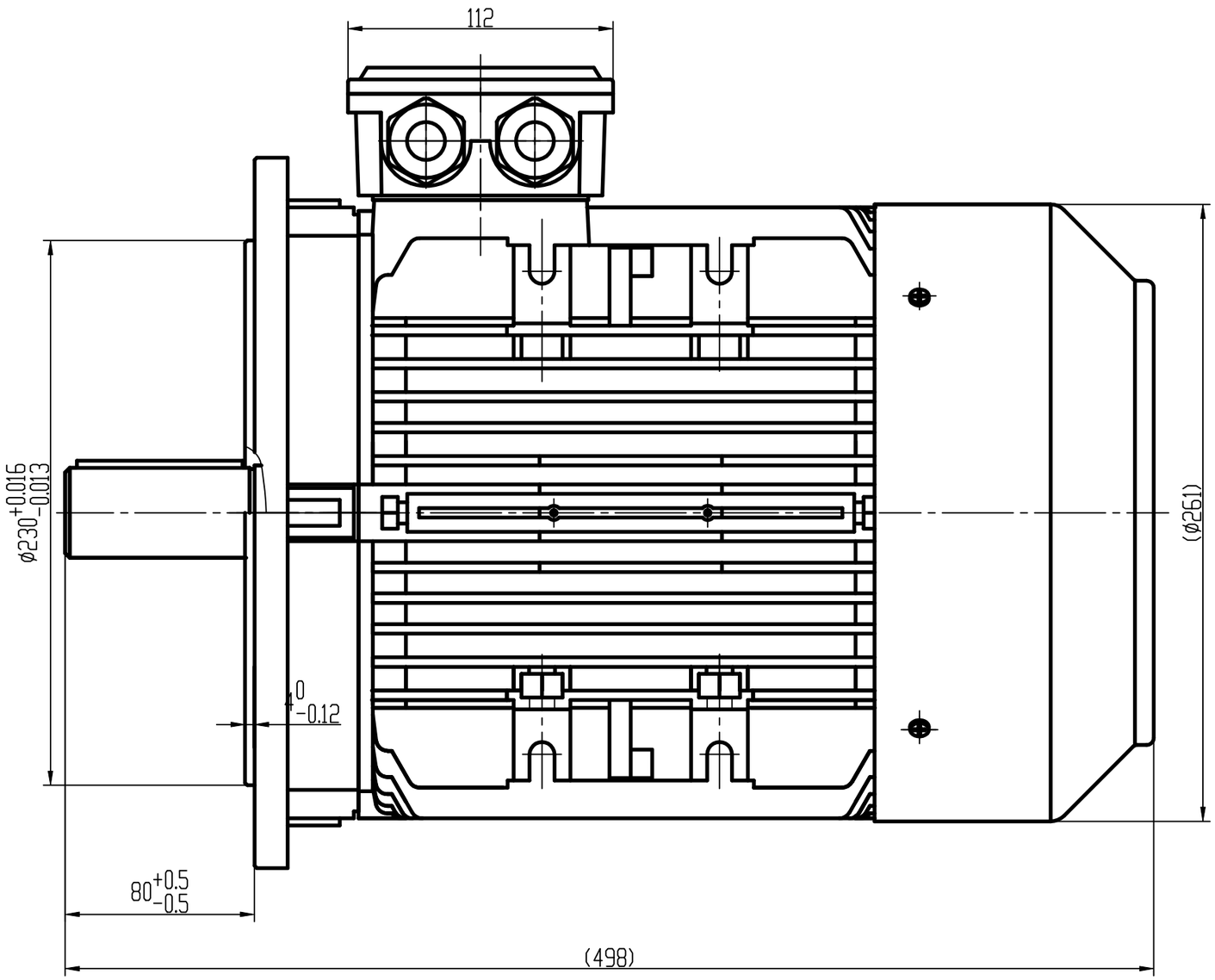

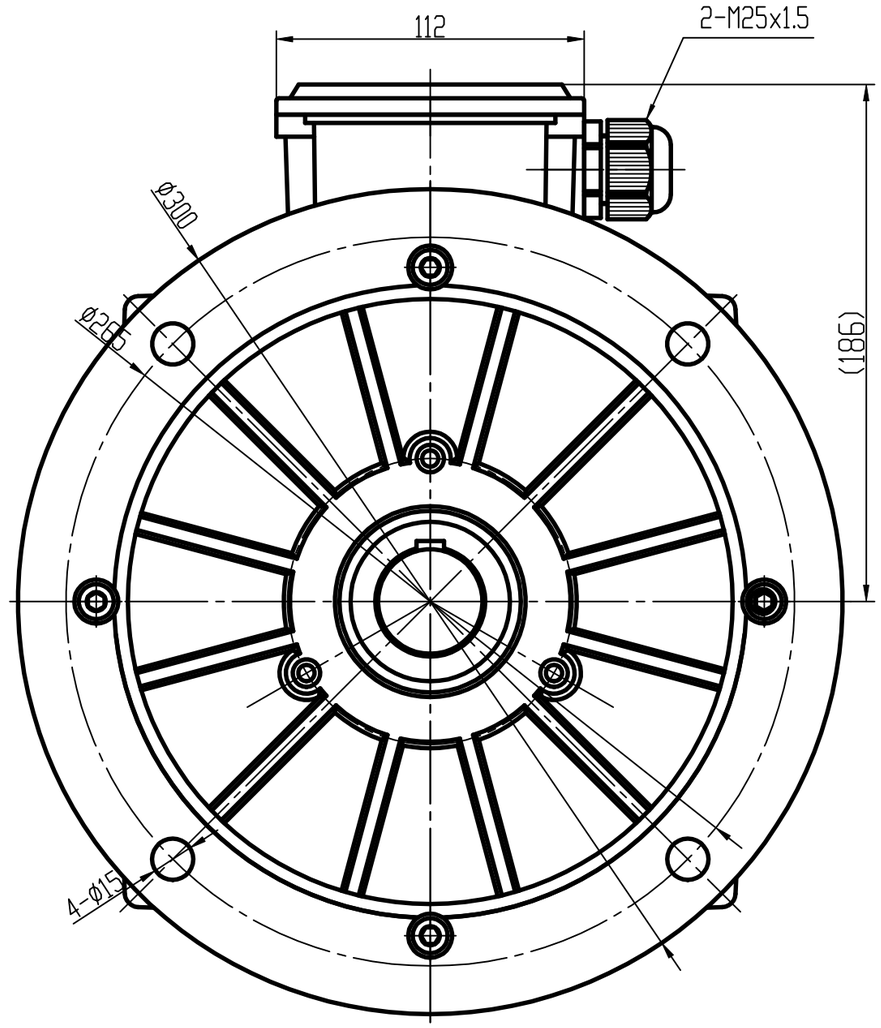

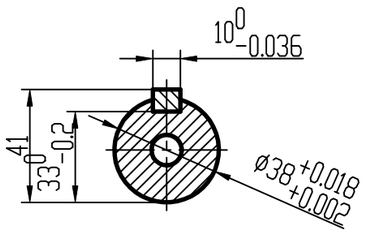

Dimension Drawing subject to change. We reserve the right to change constructional details.
Massbild unverbindlich. Aenderungen konstruktiver Einzelheiten vorbehalten.

8					Datum	Name
7				Bearb.	18.05.2017	I. Koerber
6				Geprü.	18.05.2017	S. Beese
5				Norm		
4						
3						
2						
1						
	Änder.-Nr:	Datum	Name			

EMK

Maßstab: ohne

Revision:

Projekt / Angebotsnummer

Benennung

KTP3A132M2-2B5E3KP

Zeichnungs-Nummer

A-5133-132-0014

Blatt A3

Ers.f.:

Ers.d.:

Technische Änderungen und Irrtümer vorbehalten